dalmec
Manipulateurs Industriels

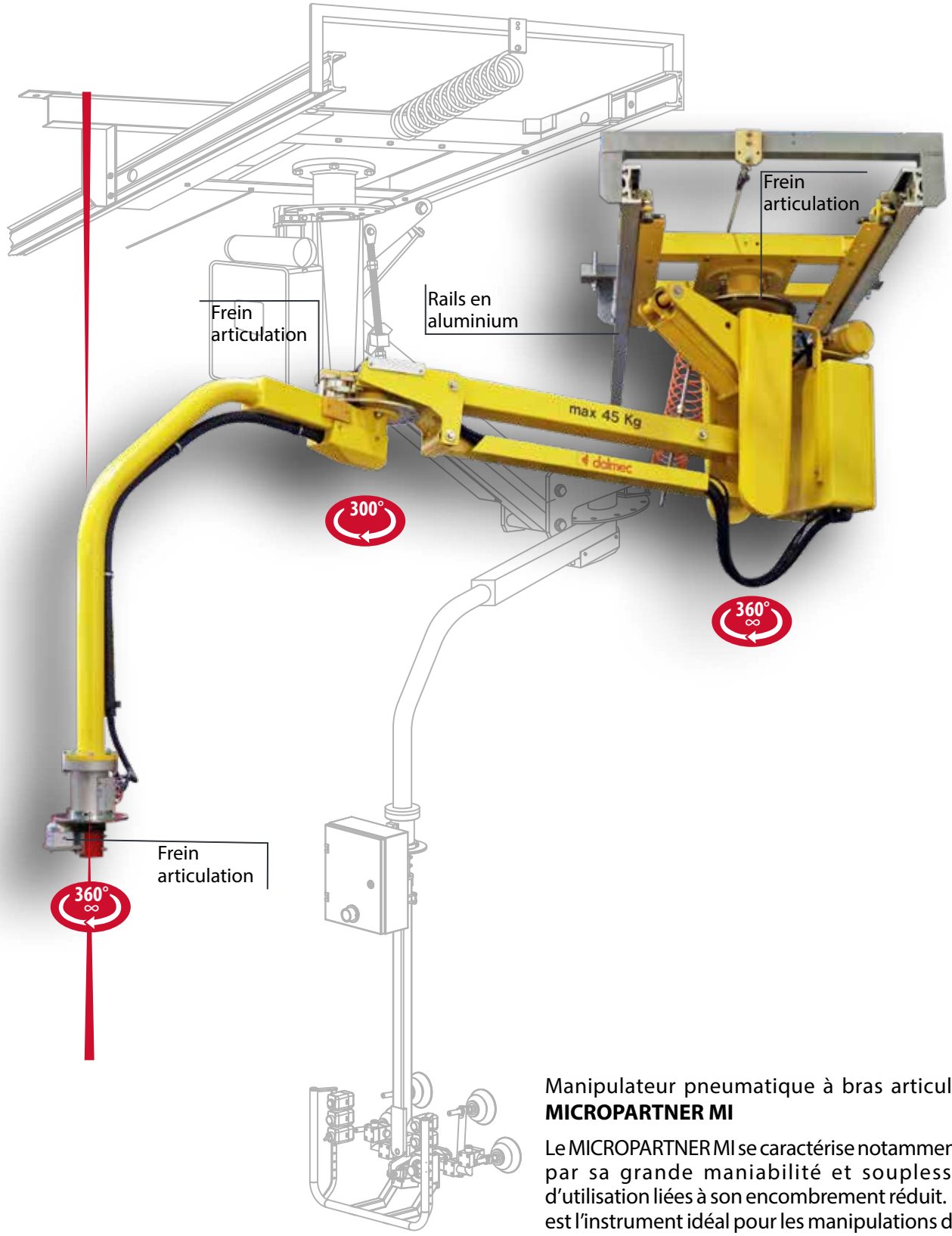

CHARGE
125 kg

RAYON
2800 mm

PRESSION
0.7-0.8 Mpa

CHARGE DÉSAXÉE

COURSE
VERTICALE
1400 mm

EXECUTIONS
COLONNE
AERIEN FIXE
AERIEN
MOBILE

Manipulateur pneumatique à bras articulé
MICROPARTNER MI

Le MICROPARTNER MI se caractérise notamment par sa grande maniabilité et souplesse d'utilisation liées à son encombrement réduit. Il est l'instrument idéal pour les manipulations de charges « moyenne-légère » en absence d'effort et dans tous les points du volume de travail.

MICROPARTNER ® - MI

MICROPARTNER sur colonne - MIC

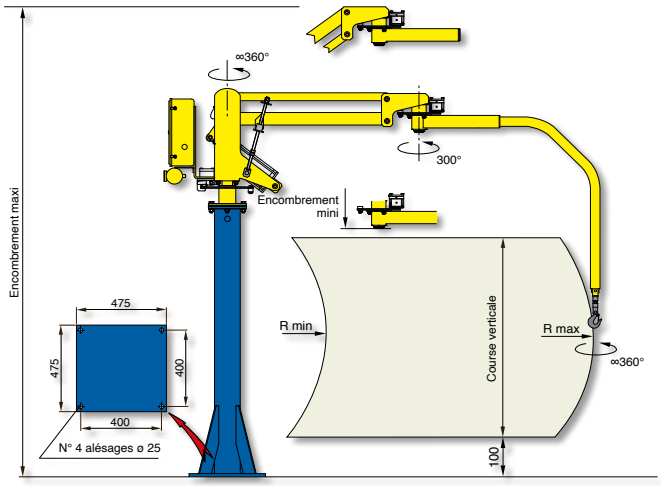

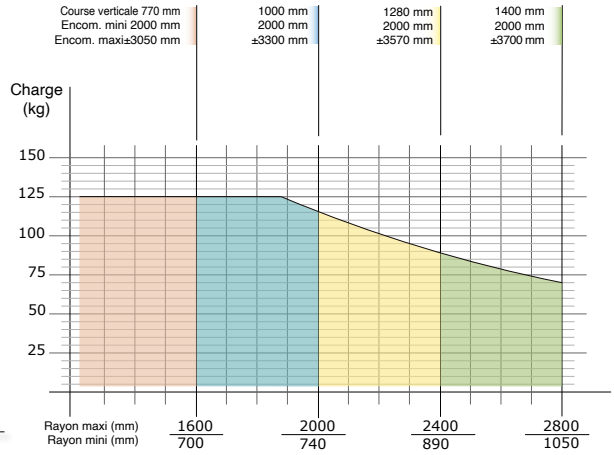

Versions proposées: sur colonne fixée au sol, sur embase autostable de notre fourniture, ou sur chariot autostable motorisé mobile sur un rail posé (ou encastré) sur le sol.

MICROPARTNER aérien fixe - MIF

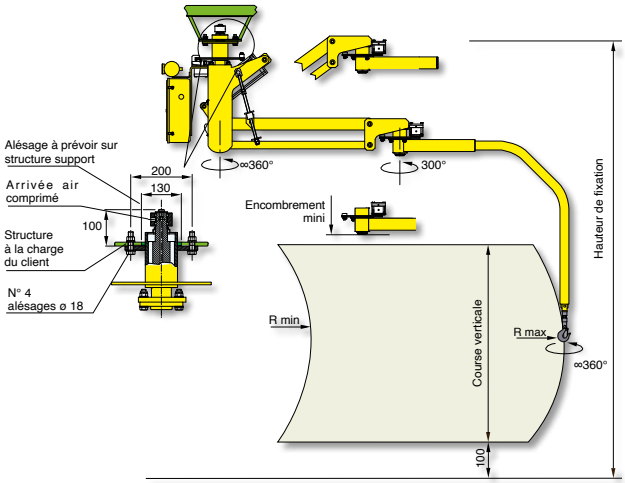

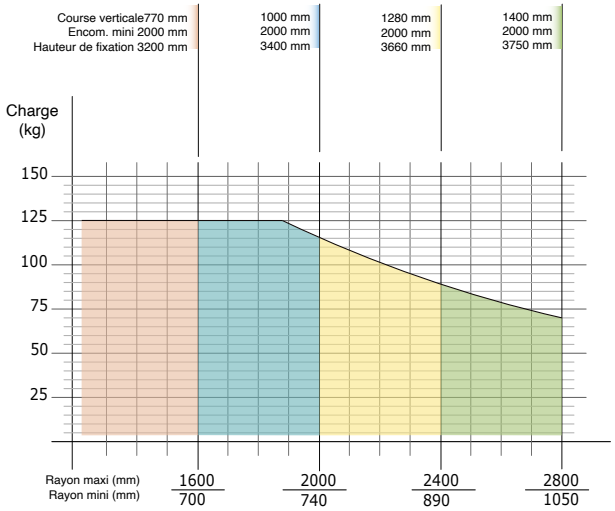

La configuration et les dimensions du Manipulateur peuvent varier en fonction des exigences spécifiques du Client.

MICROPARTNER aérien mobile - MIS

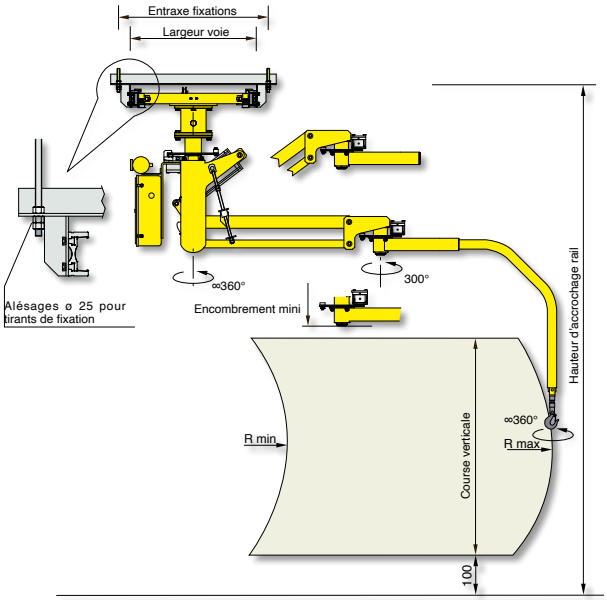

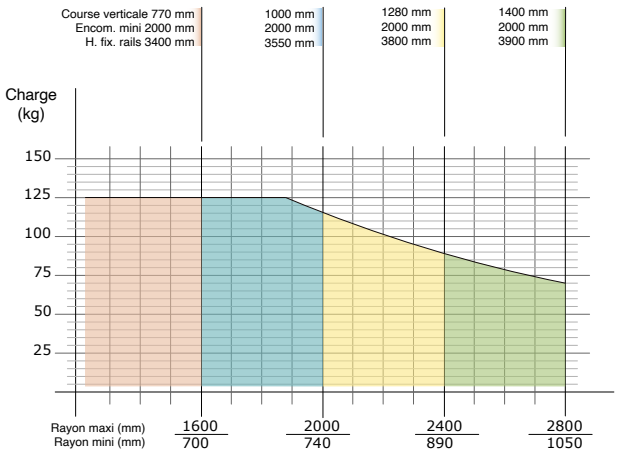

Alimentation : Air comprimé sec et non lubrifié min 0,7÷0,8 Mpa constants

Dalmec S.p.A.
Via Gramsci 2
38023 CLES (TN) - Italy
Tel. 0463 675111
dalmec@dalmec.it
www.dalmec.com

Stabilimenti di produzione in Cles
SEDE — Via Gramsci, 2
SUPPORT — Via Trento, 129

Copyright © 2017 by Dalmec S.p.A. Les informations contenues dans ces pages sont communiquées à titre indicatif. Dalmec se réserve le droit de les modifier, sans préavis.