dalmec
工业机械手

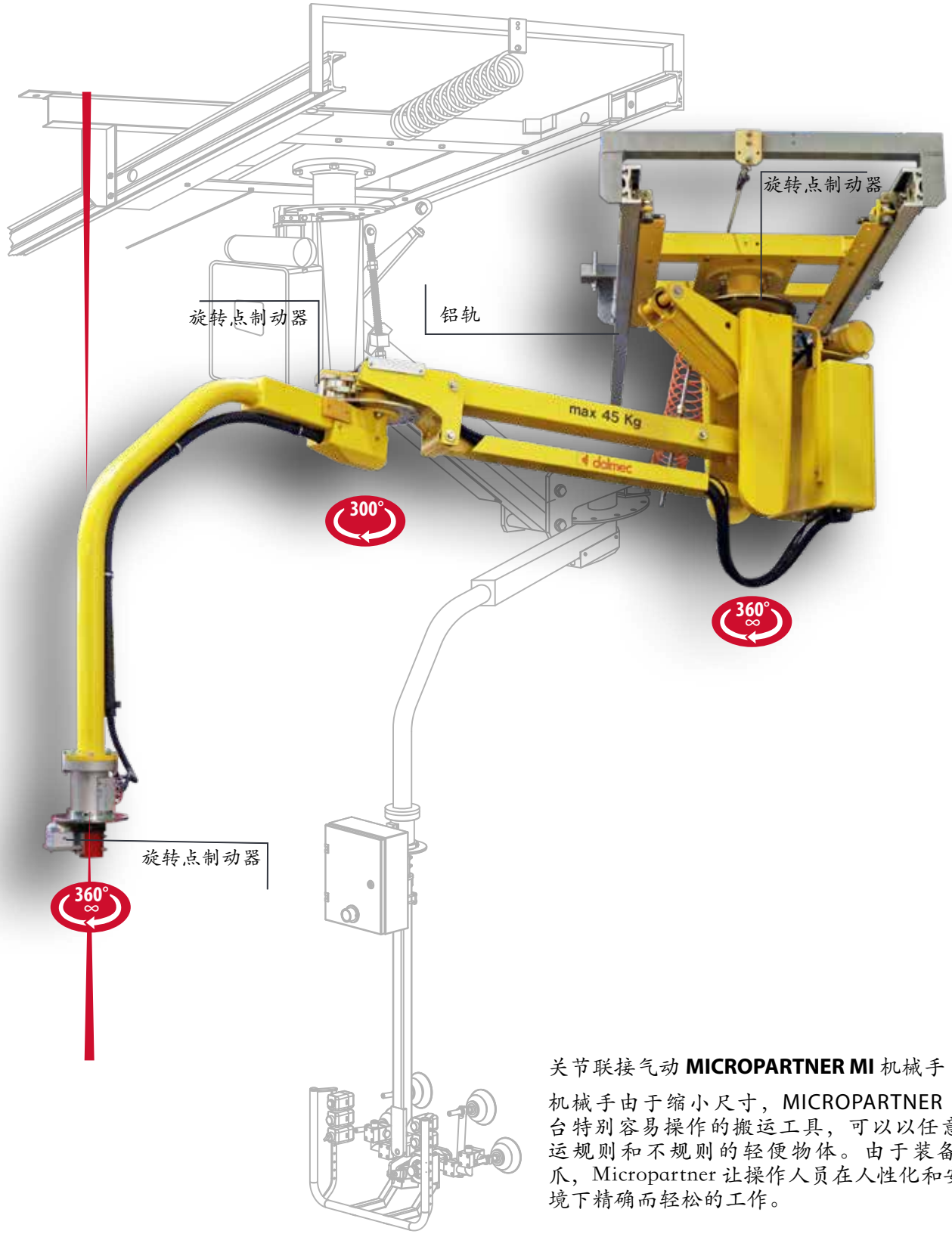

负载容量
125 kg

半径
2800 mm

空气压力
0.7-0.8 Mpa

偏移负载

垂直位移
1400 mm

安装安排
麦桩式
墙式
高架行车式

关节联接气动 **MICROPARTNER MI** 机械手

机械手由于缩小尺寸，MICROPARTNER MI 是一台特别容易操作的搬运工具，可以以任意方向搬运规则和不规则的轻便物体。由于装备特殊卡爪，Micropartner 让操作人员在人性化和安全的环境下精确而轻松的工作。

MICROPARTNER ® - MI

MICROPARTNER® - MI

支柱式 - MIC

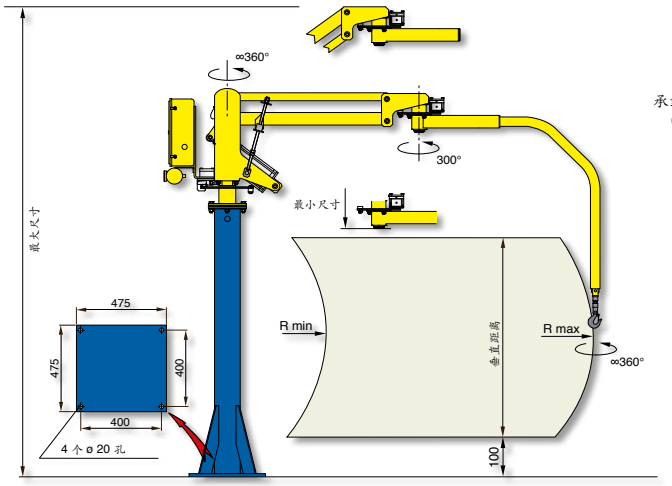

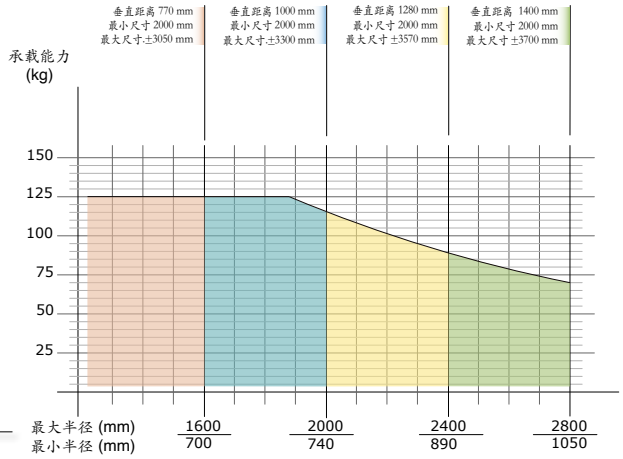

结构：支柱式，固定基座，或由我们提供明确标注的自动平衡基座，或自身带有动力装置的小车，可在地面简易轨道移动。

墙式 - MIF

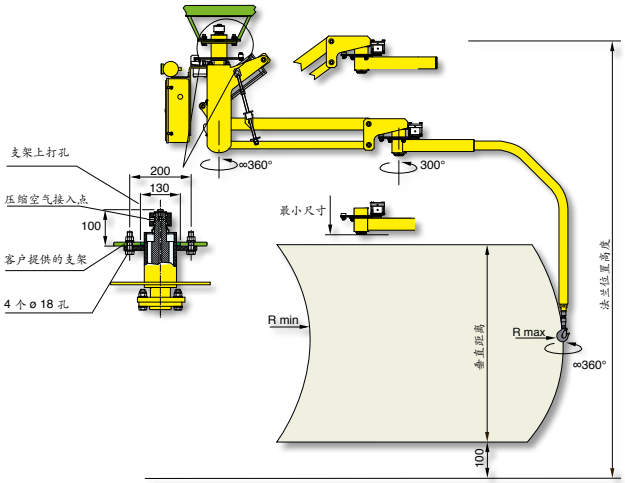

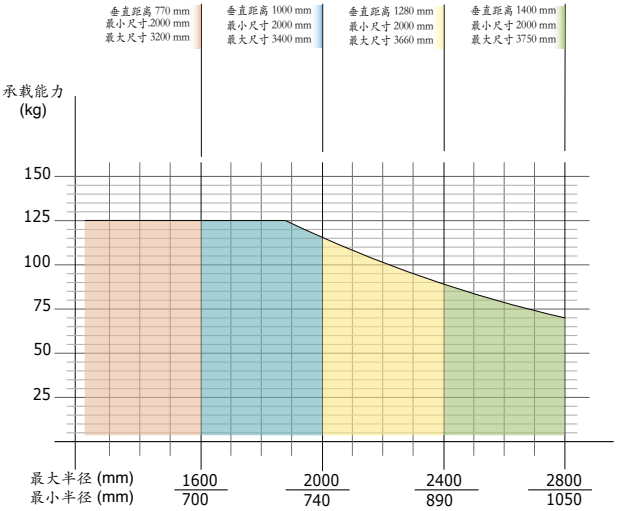

根据客户特殊要求改变结构和尺寸

高架行车式 - MIS

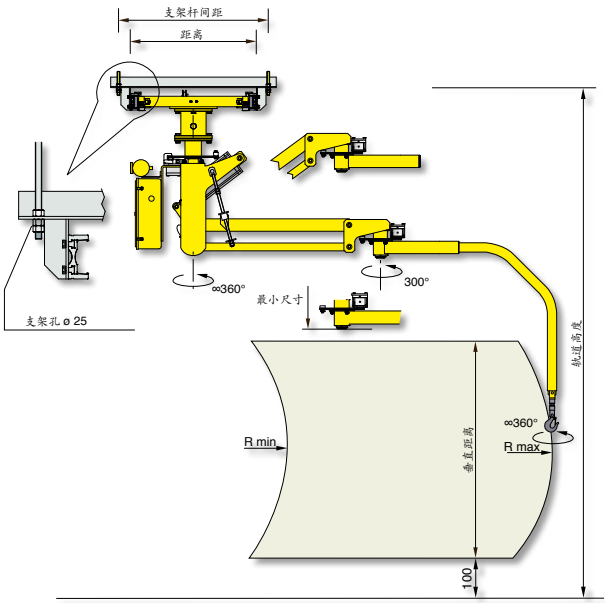

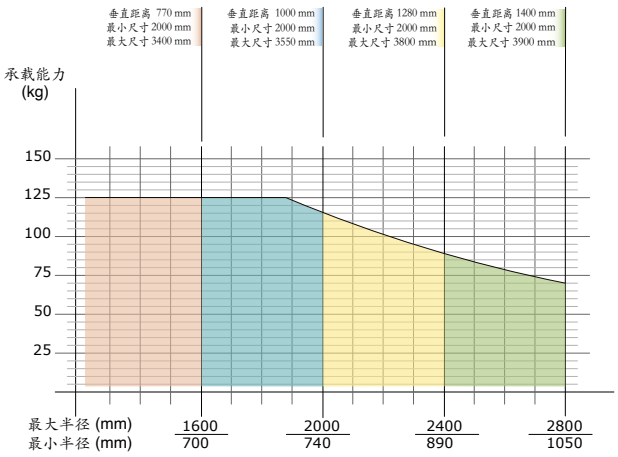

供气：干燥无油气压在 0.7~0.8 MPa 的压缩空气

DALMEC IND. MANIPULATOR Co. Ltd
戴尔麦克工业机械(苏州)有限公司

苏州工业园区东富路33号, 215123
電話: (0086) 512 69363750

info@dalmec.cn
www.dalmec.com

版权所有由戴尔麦克公司所有，数据和尺寸并不固定，戴尔麦克有权在未作通知的情况下更改。

SC.04 ED.1
10-04-2017